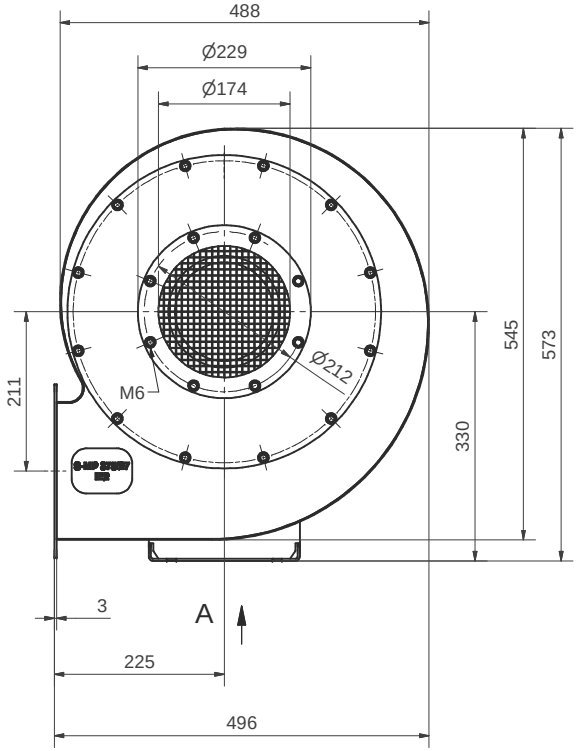

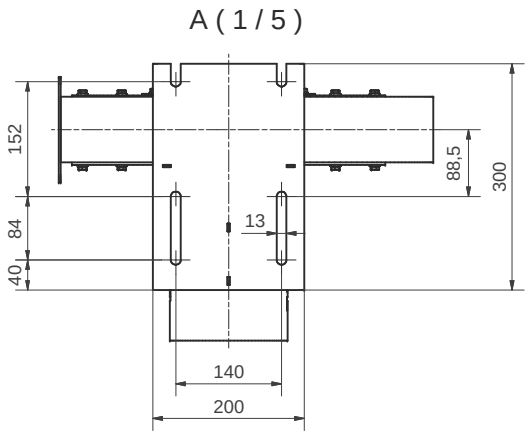

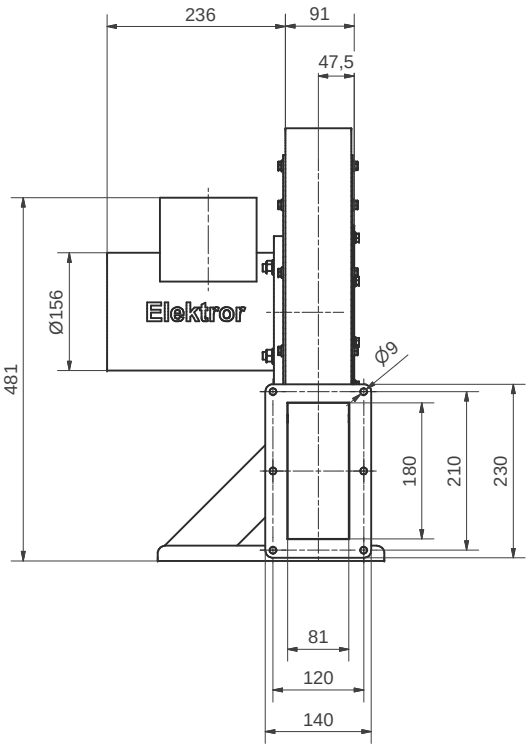

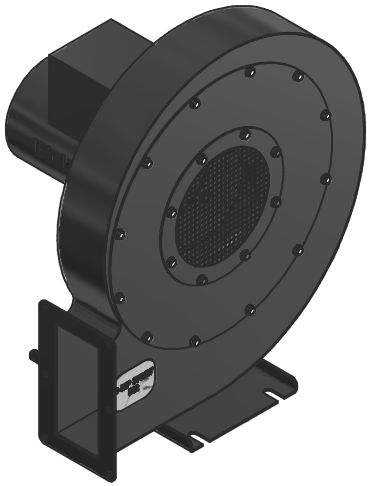

Maß in mm unverbindlich, Änderung vorbehalten

Ohne unsere Genehmigung darf diese Zeichnung nicht kopiert oder vervielfältigt, auch nicht dritten Personen, insbesondere Wettbewerbern mitgeteilt oder zugänglich gemacht werden. Widerrechtliche Benutzung durch den Empfänger oder Dritte hat zivil- und strafrechtliche Folgen.

Allgemeintoleranzen DIN ISO 2768-mk	Werkstückkanten DIN ISO 13715			
Gußtoleranzen DIN 1688:	Außenkanten		Innenkanten	
				Massblatt
Werkstoff	Rohmaß	Gewicht	Modell-Nr.	Bemerkung

Maßstab		Datum	Name
1:1	Bearb.	10.12.2015	FME
	Gepr.	10.12.2015	FME

Elektror
airsystems gmbh

S-MP 375/27 - 50/0,75
Stellung Ar, BG 80S, IE2

01-TB-15222 | Index B

Ersatz für
Ersetzt durch

EDV Nr. 01-TB-15222B | Plotdatum 10.12.15